MANUEL D'UTILISATEUR

MOTO ELECTRIQUE TOUT TERRAIN

ORCAL MX-E

Norme CE

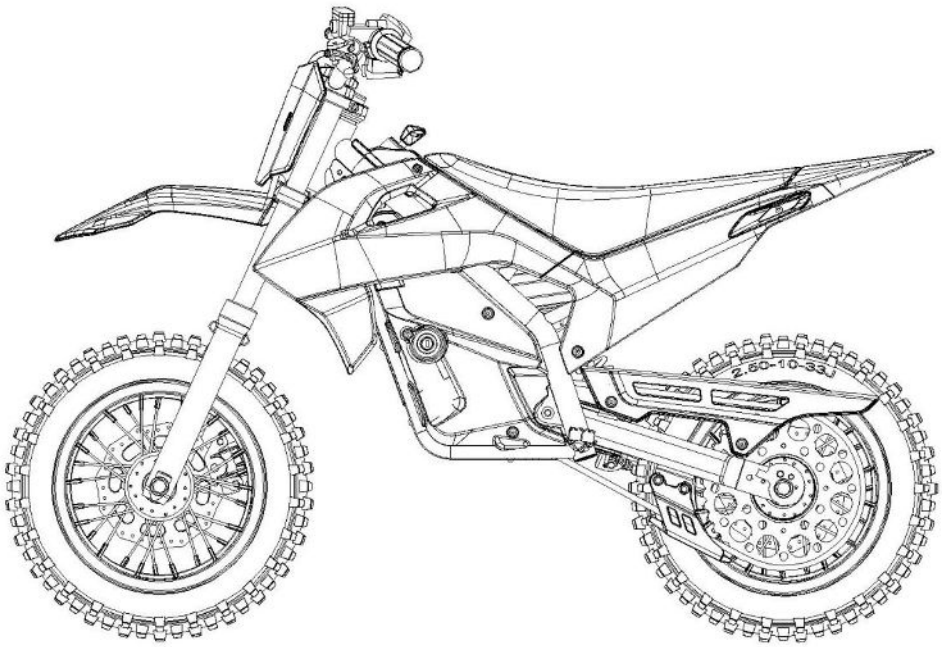

NOTE:

Ce manuel contient des informations importantes sur la sécurité, les performances et l'entretien. Veuillez lire attentivement ce manuel avant utilisation, nous sommes soucieux de la sécurité et du confort des utilisateurs.

NON HOMOLOGUÉ SUR VOIE PUBLIQUE - UTILISATION EXCLUSIVEMENT SUR TERRAIN PRIVÉ ET SOUS SURVEILLANCE

AVERTISSEMENT

Ce manuel doit toujours être conservé avec le véhicule, et doit être lu avant utilisation car il contient des informations très importantes de sécurité, d'utilisation et d'entretien.

Ce véhicule n'étant pas homologué pour une utilisation sur la voie publique, veuillez noter qu'il est strictement interdit et dangereux de l'utiliser dans cette perspective. Les éléments homologués de sécurité indispensables à une utilisation sur route normale (feux, clignotants, pneumatiques…) ainsi que l'immatriculation ne sont pas présents sur ce véhicule car il n'a pas été conçu dans cet objectif.
L'utilisation la nuit de ce véhicule est interdite. Ce véhicule doit être utilisé pour le loisir et la compétition sportive et doit obligatoirement être utilisé dans des terrains fermés et adaptés, à l'écart des lieux publics.

L'utilisation de ce véhicule implique l'acceptation des avertissements et de consignes de sécurité de ce manuel par l'utilisateur.
L'autocollant, placé sur le garde boue arrière de votre véhicule, vous rappelle ces consignes à respecter.

L'importateur et le revendeur ne peuvent être tenus responsables de tout accident survenu dans le cadre d'une utilisation anormale de ce véhicule et du non respect des consignes et des avertissements de ce manuel, notamment en cas d'utilisation sur la voie publique.

Ce véhicule est aux normes CE

Ce véhicule n'est pas destiné pour les adultes, le poids maximum du pilote doit être de 60 kg.

Cher client, ce manuel contient de nombreuses informations sur son utilisation, son entretien et son fonctionnement. Veuillez lire attentivement ce manuel, sa lecture est obligatoire afin d'avoir une meilleure expérience de conduite.

Note: Les illustrations du manuel sont uniquement à des fins de démonstration. Elles peuvent ne pas refléter l'apparence exacte du produit réel. En cas de divergence entre les spécifications du produit et l'objet physique, veuillez prendre l'objet physique comme norme.

ATTENTION:

Comme pour tout produit de conduite, il existe des risques réels tels que tomber, perdre le contrôle ou rouler dans des situations dangereuses qui nécessitent de la prudence. Les enfants et les adultes sont responsables de leur surveillance et doivent être conscients que, dans le cas d'un tel risque, le conducteur peut subir des dégâts corporels importants. Veuillez lire et comprendre ce manuel avant de permettre aux enfants d'utiliser ce produit !

La responsabilité et la supervision des parents et des adultes sont essentielles : ce manuel contient des informations importantes sur la sécurité. Il est de votre responsabilité d'examiner ces informations et de vous assurer que tous les conducteurs sont au courant de tous les avertissements, instructions et sujets de sécurité, et qu'ils sont en mesure également d'utiliser ces produits de manière sûre et responsable. Nous vous recommandons de vérifier régulièrement et de renforcer les informations sur les conducteurs dans ce manuel, et de vérifier et entretenir les produits de votre enfant pour assurer leur sécurité. Si vous confiez cette tâche à un autre adulte, il est de votre responsabilité de transmettre ce manuel et toutes les informations pertinentes à toute personne qui jouera ce rôle, et de vous assurer que les conducteurs sont supervisés, contrôlés et enseignés de manière sécuritaire.

Cette moto ne convient pas aux enfants de moins de 6 ans ou pesant plus de 132 livres/60 kilogrammes. Si l'enfant ne peut pas s'asseoir sur le siège, les pieds à plat sur le sol, il n'est pas recommandé de faire de la moto. En raison des problèmes potentiels du motocycle, nos recommandations ne sont pas seulement basées sur l'âge, le poids ou la taille, mais reflètent également des considérations de coordination et de compétence, ainsi que de taille. L'âge minimum recommandé pour les conducteurs âgés de 6 ans ou plus n'est qu'une estimation et peut être influencé par la taille, le poids ou les compétences du conducteur. Tous les enfants de plus de 6 ans ne sont pas adaptés à cette moto. Bien sûr, tout conducteur qui n'est pas à l'aise ne doit pas essayer de monter dessus.

La décision d'un parent d'autoriser son enfant à utiliser ces produits doit être basée sur la maturité, les compétences et la capacité de l'enfant à suivre les instructions et les règles. Nous exhortons vivement les adultes à ne pas ignorer nos conseils, ou à autoriser les enfants plus jeunes ou les enfants de 6 ans ou plus à conduire cette moto électrique pour enfants s'ils ne pensent pas que ce soit approprié. Ces produits sont destinés à être utilisés uniquement par des enfants qui sont au moins parfaitement à l'aise et capables de les manipuler avec l'aide de leurs parents. Tout inconfort psychologique ou physique des enfants peut les rendre vulnérables aux blessures ou aux dommages corporels. Enfants ou adultes souffrant de maladies cardiaques, de la tête, du dos ou du cou, ou ayant déjà subi des opérations sur ces zones, ou femmes enceintes ; ces produits ne doivent pas être manipulés ou les services après-vente fournis. Tous les produits ne sont pas adaptés à l'âge ou à la taille d'un enfant, et ces recommandations visent à refléter la nature du danger et la capacité mentale ou physique du cycliste, à y faire face, ou les deux.

Contenu

I. Véhicule et composants
II. Environnement de conduite et exigences
III. Formation de courte durée
IV. Inspection et entretien des véhicules et des pièces
V. Mise en place de véhicule
V-1. Pose suspension arrière
V-2. Pose de garde-boue avant
V-3. Montage de la roue avant
V-4. Pose du guidon
V-5. Montage frein avant
V-6. Installation du panneau avant en plastique et du panneau de protection du moteur
V-7. Fonctionnement de l'accélérateur
VI. Réparation et entretien
VI-1. Essai du frein
VI-2. Frein intégré
VI-3. Changer roue avant et arrière
VI-4. Changer la batterie et charger la batterie
VI-5. Entretien de la batterie
VII. Guide de dépannage
VIII. Garantie de service

I. Véhicule et composants：

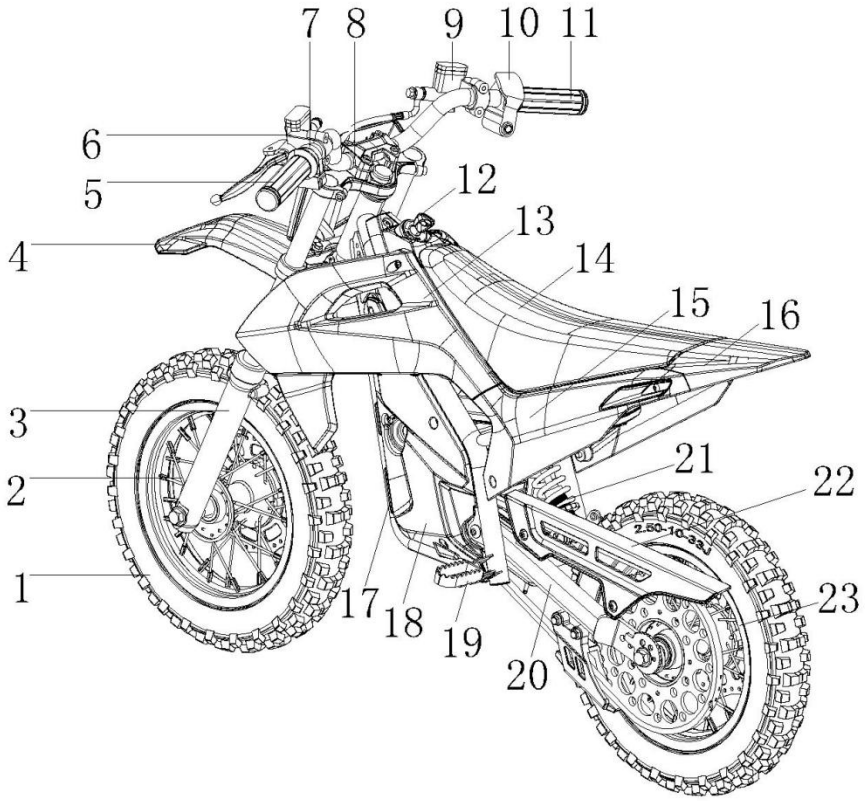

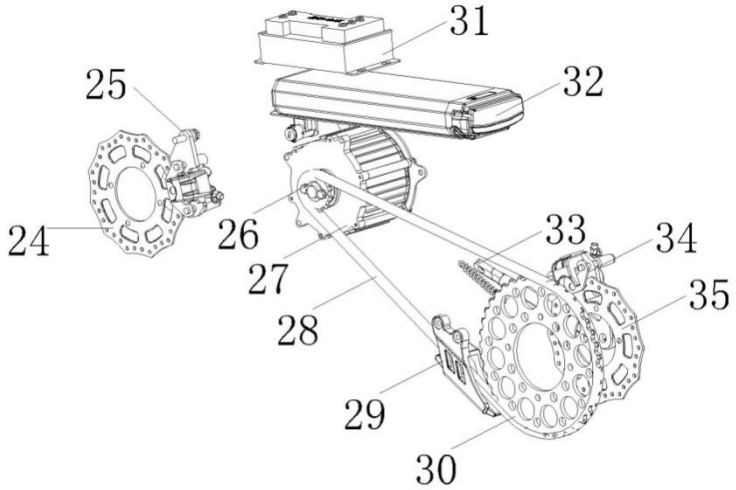

1 - pneus. 2 - roue avant. 3 - suspension avant. 4 - garde-boue avant. 5 - poignée gauche.
6 - système de frein arrière. 7 - mode de puissance. 8 - Guidon. 9 - système frein avant. 10 - Marche/ Arrêt.
11 - accélérateur. 12 - neiman. 13 - cache avant gauche. 14 - .selle 15 - cache latéral arrière gauche.
16 - garde-boue arrière. 17 - sabot moteur. 18 - capot moteur. 19 - cale pied. 20 - bras oscillant.
21 - suspension arrière. 22 - carter de chaîne. 23 - roue arrière. 24 - disque avant. 25 - étrier avant.
26 - pignon. 27 - moteur. 28 - chaîne. 29 - guide chaine. 30 - couronne.
31 - contrôleur. 32 - batterie. 33 - béquille latérale. 34 - étrier arrière. 35 - disque arrière.

II. Environnement de conduite acceptable et exigences

Respectez les lois et réglementations locales et roulez prudemment lorsque vous y êtes autorisés. Ne roulez jamais dans les rues, les routes, les autoroutes, la nuit ou partout où cela est dangereux.

N'allumez pas l'interrupteur d'alimentation tant que vous n'êtes pas prêt à rouler. Choisissez un environnement extérieur sécuritaire et propice à la moto. La vitesse maximale du véhicule est limitée par le mode de puissance. Si la vitesse excessive est inefficace (par exemple en descente), tenez toujours le guidon à deux mains. Ne touchez pas les freins ou le moteur après utilisation ou conduite, car ces pièces peuvent devenir très chaudes. Méfiez-vous des obstacles potentiels qui pourraient faire glisser vos roues, vous faire dévier ou perdre le contrôle de la moto. Evitez les piétons, planches à roulettes, scooters, vélos, enfants ou animaux qui pourraient entrer sur votre chemin, et respectez les droits et la propriété d'autrui.

Ne roulez pas près de marches ou de piscines. Évitez les bosses, les grilles de drainage. Ne roulez pas la nuit ou lorsque la visibilité est limitée. Ne roulez pas dans une position irrégulière pour augmenter votre risque. N'utilisez pas d'écouteurs, de téléphones portables ou de SMS pendant que vous roulez.

Portez toujours un équipement de protection approprié avant de rouler. Par exemple, le casque a une boucle de menton, des protections oculaires, des bottes à semelle en caoutchouc, des coudières et des genouillères. Eloignez-vous des roues, des moteurs et des transmissions, et ne portez pas de sandales ou pieds nus. Chemises à manches longues, pantalons et gants sont recommandés. De plus, les lois ou réglementations en vigueur dans votre région peuvent vous obliger à porter un casque. Le cerveau de votre enfant est son atout le plus précieux, il doit porter un casque approprié, confortable et bouclé.

III. Formation de courte durée

Entrainement moteur éteint:
Retirer la batterie du véhicule
DÉBUT : Entraînez-vous dans un espace ouvert et sûr et sous la surveillance d'un adulte. Portez un équipement de protection.
Assis sur la moto, les pieds au sol. Faire familiariser le pilote avec les éléments de la moto: l'assise, les freins, le guidon et les autres fonctionnalités.
Poussez la moto pour apprendre l'équilibre et prendre confiance.
Glissez et entraînez-vous en utilisant vos pieds pour contrôler les virages sur une plate-forme.
Utilisez les freins tout en gardant le contrôle
Gardez le contrôle en position debout et à l'arrêt. Ne tombez pas.

Entrainement avec le moteur allumé:
Installez la batterie dans le véhicule et allumez le coupe-batterie.
Le verrou de l'interrupteur du véhicule est à l'état ouvert, appuyez sur le bouton de l'interrupteur rouge sur la poignée droite pour démarrer le mode d'alimentation.
Laissez le pilote avancer avec précaution, entraînez-vous à tourner légèrement la manette des gaz et sentez le véhicule commencer à avancer sous tension.
Permettre au pilote d'augmenter progressivement l'accélérateur jusqu'à ce que le pilote avance pour s'équilibrer.
Demandez aux pilotes de s'entraîner à tirer et à relâcher l'accélérateur et à utiliser le frein à main pour s'arrêter en toute sécurité. Gardez toujours le motard à une distance de sécurité de son environnement.

IV. Inspection et entretien du véhicule et des pièces

Avant utilisation, vérifiez que les pièces fonctionnent correctement. L'entretien et la réparation doivent être effectués selon les spécifications du fabricant. Aucune modification ne doit être apportée à la conception et à la configuration d'origine du fabricant.

Assurez-vous que l'alimentation est "éteinte" lorsque vous ne roulez pas.
Une fois en place, retirez la batterie et placez-la séparément. Gardez l'interrupteur de la batterie sur "off", si l'interrupteur d'alimentation est allumé, la batterie se déchargera lentement.

Frein : Vérifiez si le frein fonctionne correctement. Lorsque vous tirez sur le levier de frein, les freins doivent fournir une force de freinage positive. Avant l'utilisation, assurez-vous que le frein ne frotte pas lorsque la poignée est relâchée du levier.
Vérifiez régulièrement l'usure des plaquettes. Vérifiez régulièrement la pression des pneus et gonflez-les conformément aux spécifications des pneus.

V. Montage du véhicule

V-1. Pose de la suspension arrière

① : retirez le boulon et l'écrou de suspension arrière du cadre ;
② : Ajustez la suspension pour l'aligner avec le trou du cadre, insérez le boulon de retenue du côté droit du cadre, verrouillez avec l'écrou gauche et serrez.

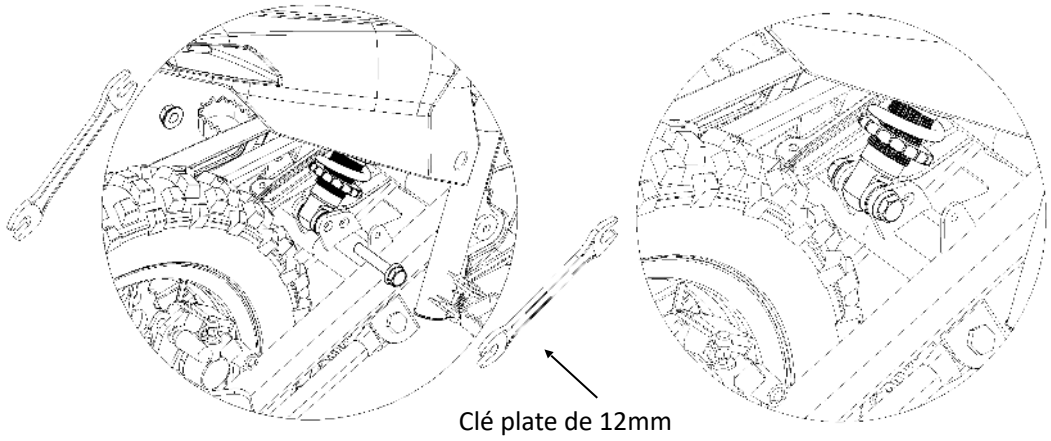

V-2. Pose du garde-boue avant

① : À l'aide d'une clé plate de 10 mm, retirez les 3 boulons de fixation du té de fourche inférieure.
② : monter le garde-boue avant utiliser les 3 boulons vers le té de fourche inférieure et serrer.

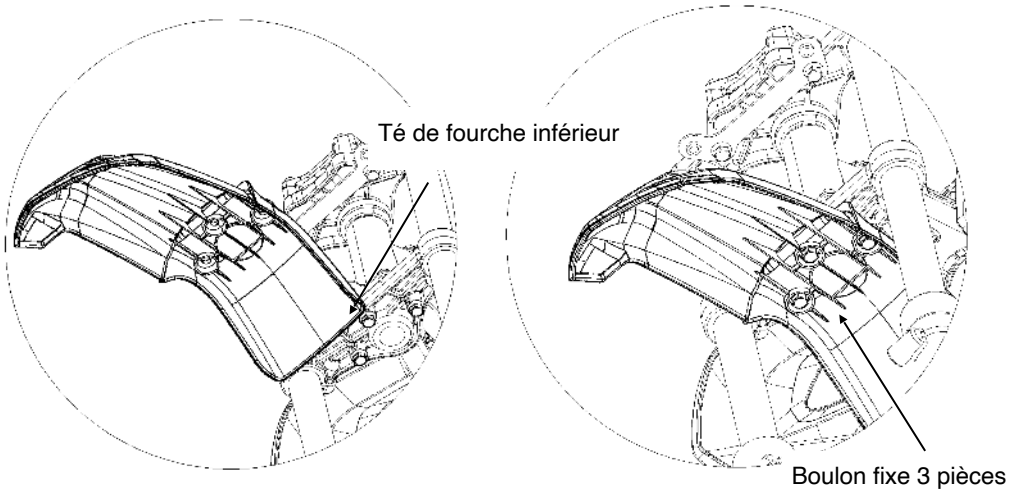

V-3. Montage de la roue avant

① : Retirez l'axe de roue avant et retirez la protection au milieu des plaquettes；
② : Placez la roue avant au milieu de la fourche, assurez-vous que le disque entre dans les plaquettes et serrez l'axe de roue avant.

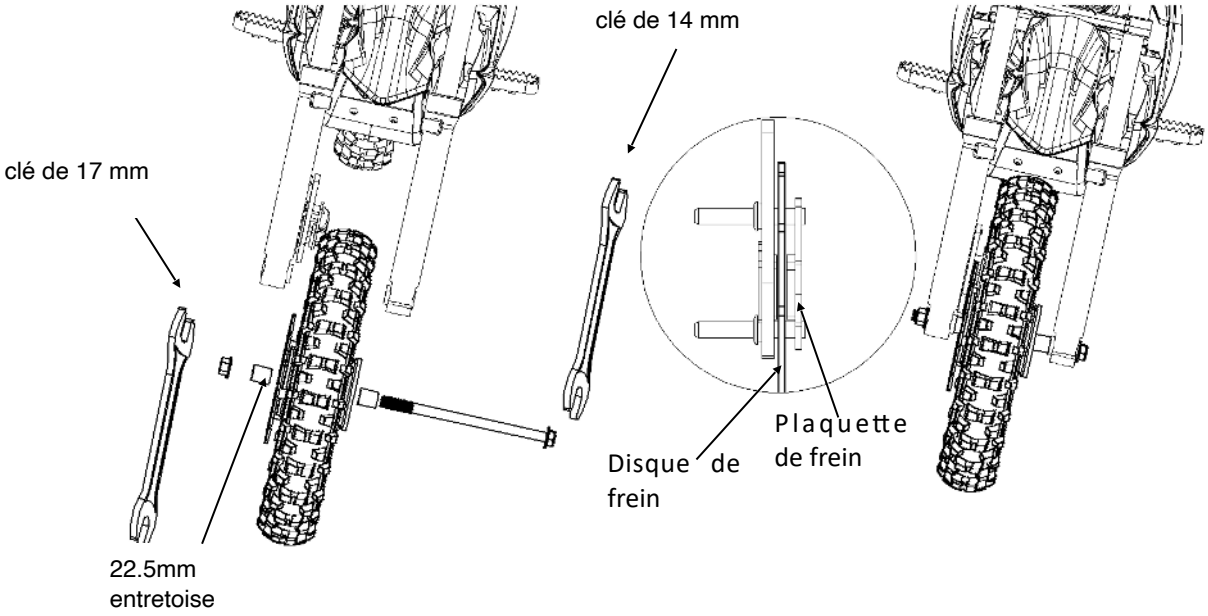

V-4. Pose du guidon

① : Posez le pontet de guidon vers le bas, retirez le pontet supérieur du guidon；
② : Fixez le guidon dans la bonne position et serrez les 4 boulons.

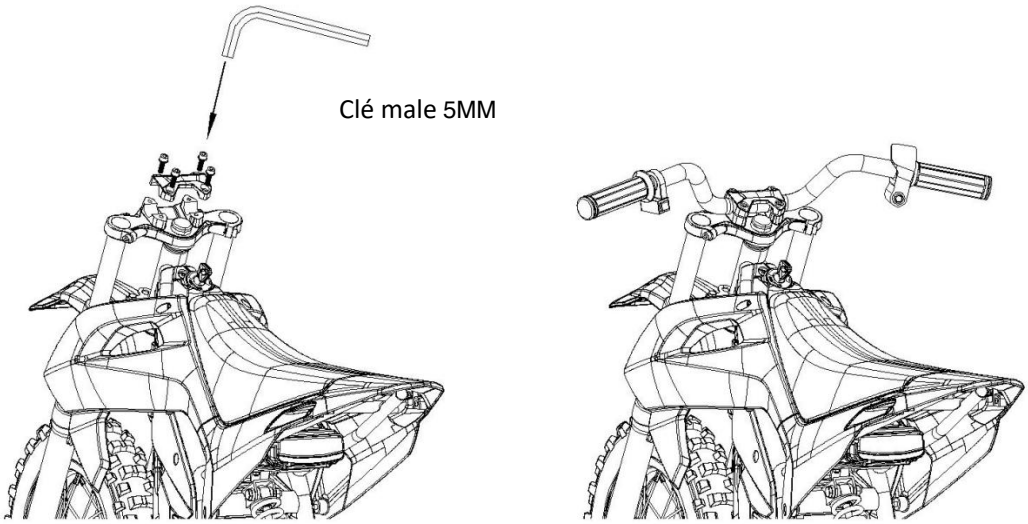

V-5. Pose des systèmes de frein

① : Nettoyer le levier de frein et les câbles, retirer le boulon de serrage du système；

② : Installez le système de frein sur le guidon et réglez l'angle, puis serrez les boulons de serrage.

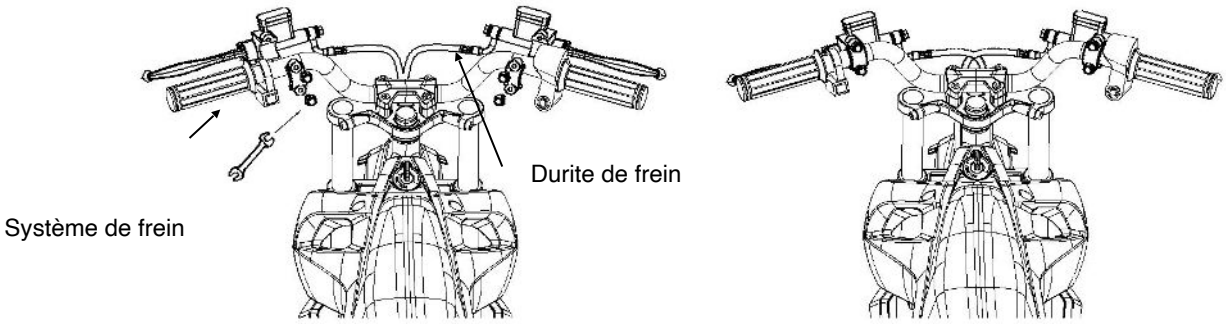

② : connecter les câbles du contacteur de frein sur le système de frein.

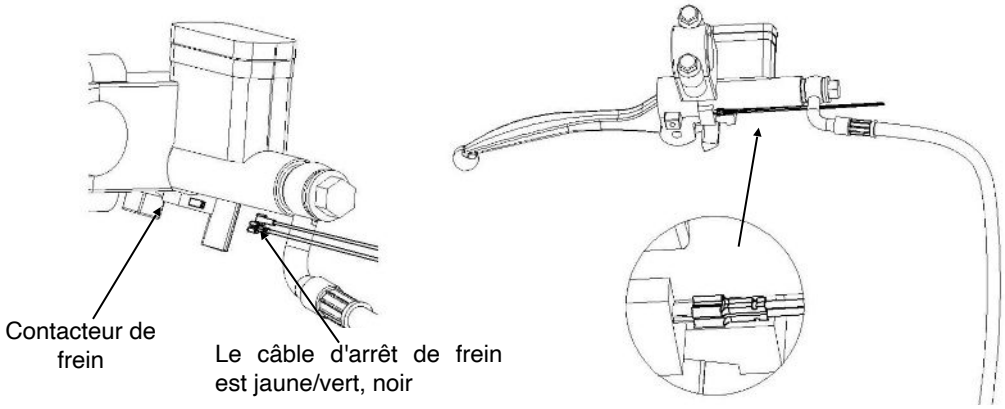

V-6. Installation des caches latéraux avant en plastique et du capot de protection du moteur

Insérez le clip dans la fente du capot, ajustez la position, serrez le boulon

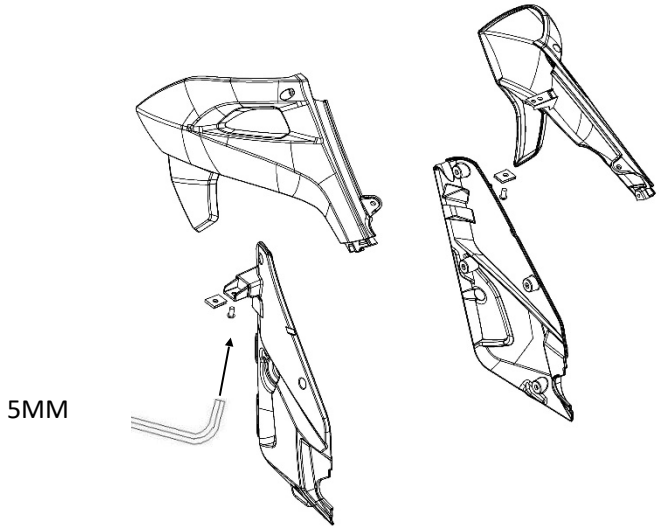

V-7. Fonctionnement de l’accélérateur

① Vérifiez l'état de l’accélérateur, vérifiez la capacité de la batterie
② Tournez la batterie sur l'interrupteur "on"

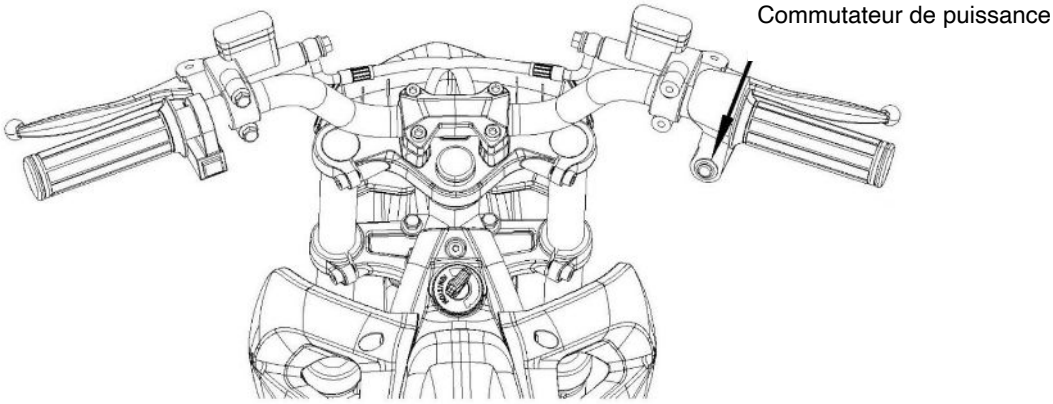

③ lorsque la conduite a besoin de plus de puissance pour la vitesse ou la monter, appuyez sur l'interrupteur de suralimentation sur le côté gauche.

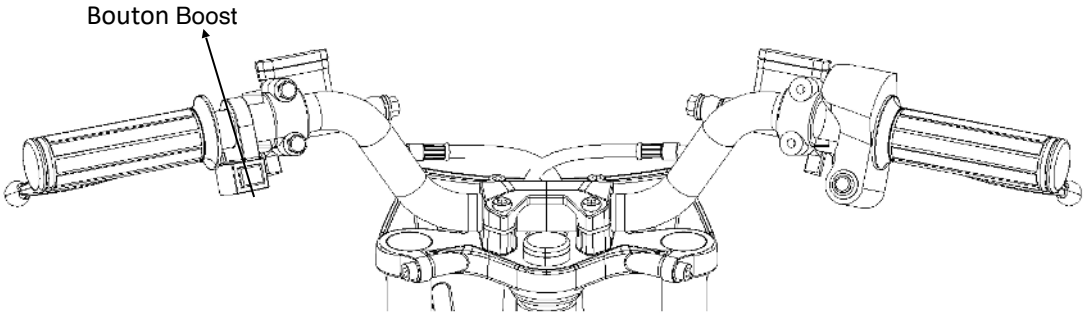

VI. Réparation et entretien

Coupez l’alimentation, retirez la batterie et laissez le moteur et le contrôleur refroidir avant l’entretien ou la réparation.

VI-1. Tester les freins

① Saisir le levier de frein d'un côté et le maintenir
② Poussez la moto vers l'avant : si les roues ne tournent pas, le frein est bien réglé.
③ Si les roues peuvent avancer, veuillez régler le frein.

VI-2. Frein intégré

Parce que l’usure des plaquettes n’est pas régulière ou que la pression du liquide de frein n'est pas suffisante pour provoquer une course de freinage courte, il est suggéré de trouver un service professionnel de réparation pour remplacer les plaquettes ou ajouter du liquide de frein.

Avertissement：

Un réglage minutieux des freins est crucial, car des dommages aux freins peuvent entraîner un risque de blessure pour le conducteur sans méfiance lors de la conduite. Testez et pratiquez le freinage en ligne droite dans une zone dégagée sans obstacle jusqu'à ce que l'enfant soit familiarisé avec la fonction de freinage. Évitez de déraper car cela peut faire perdre le contrôle au conducteur.

VI-3. Changer les roues avant et arrière

Les roues et les pneus ont une usure normale. Il est de la responsabilité des utilisateurs et des parents de vérifier régulièrement les dommages aux roues et aux pneus et l'usure excessive de la bande de roulement. Les systèmes électriques tels que les moteurs, les contrôleurs peuvent devenir très chauds après un trajet, entraînant des brûlures. Pendant l'entretien, laissez le véhicule refroidir régulièrement pendant un certain temps (jusqu'à environ 30 minutes)

Avertissement：

Pour éviter les chocs électriques, suivez les instructions et ne sautez aucune étape

① Mettez la batterie et le neiman sur « off ».
② Retirez la roue avant et arrière.

Roue avant :

① Desserrez l'axe et l'écrou de la roue avant et démontez la roue avant de la fourche.
② Dégonflez la chambre à air.
③ Retirez le pneu avant de la roue.
④ Sortez la chambre à air, changez la chambre à air ou le pneu.
(notez la direction du pneu, en général il y a le logo de direction sur les pneus)
⑤ La valve traverse la jante et remplit la chambre à air d'une certaine quantité d'air.
⑥ Replacez le pneu sur l'intérieur de la jante.
⑦ Installez la roue avant et fixez l'axe de la roue.
⑧ Gonflez à la valeur de pression d'air recommandée du pneu.
(généralement, la pression d'air maximale est indiquée sur le pneu).

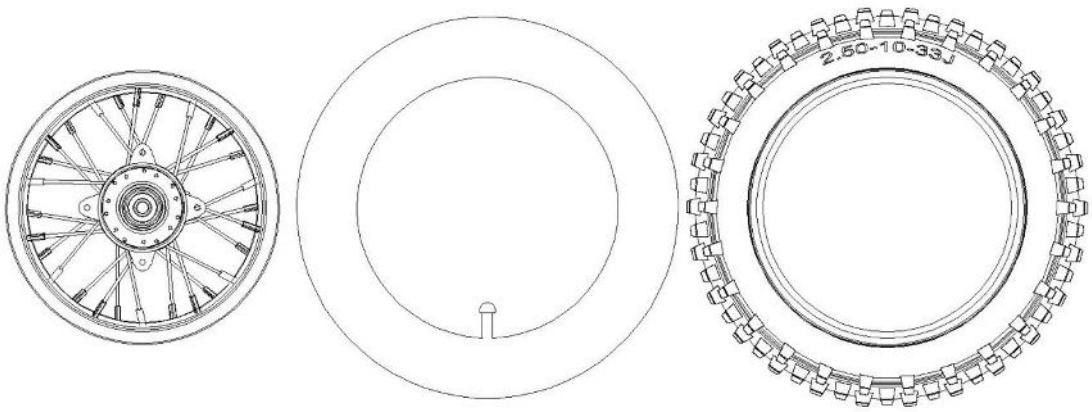

Roue arrière:

① Desserrez l'axe de roue arrière et retirez le ainsi que les tendeurs de chaine.
② Retirez la chaîne de la couronne et déplacez la roue arrière vers l'arrière.
(Remarque : la chaîne peut être grasse et sale).
③ Changez la chambre à air et le pneu comme roue avant.
④ Réinstallez la roue arrière.
⑤ Gonflez à la valeur de pression d'air recommandée du pneu.

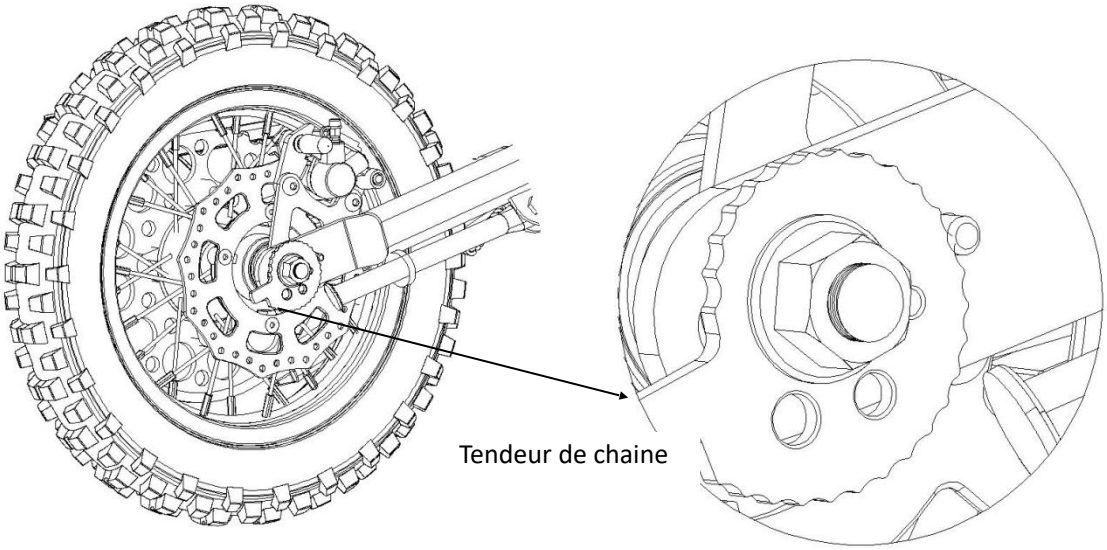

VI-4. Changer la batterie et charger la batterie

① Éteignez l'interrupteur de la batterie, tournez la clé pour déverrouiller.
② Retirez la batterie.
③ Charge de la batterie, indicateur de charge rouge.
④ Le port de sortie du chargeur est connecté au port de charge de la batterie.
Le voyant du chargeur devient rouge et vert, la charge est normale.
⑤ Une fois la batterie chargée, le voyant de charge est vert; alignez la fente du boîtier de la batterie avec la glissière du rail de la batterie et poussez vers l'avant jusqu'à ce que la clé du boîtier de la batterie soit tournée, pour verrouiller le boîtier de la batterie.

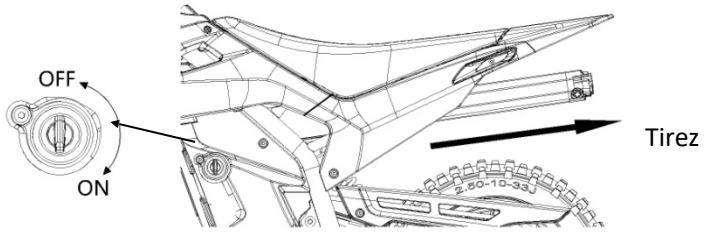

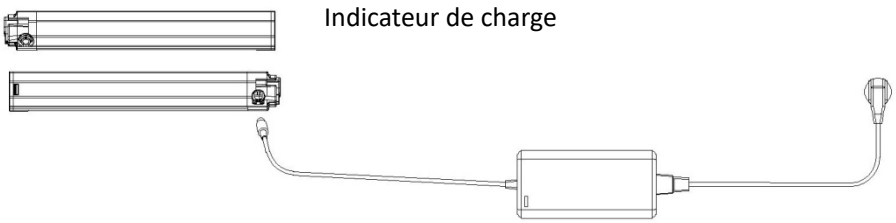

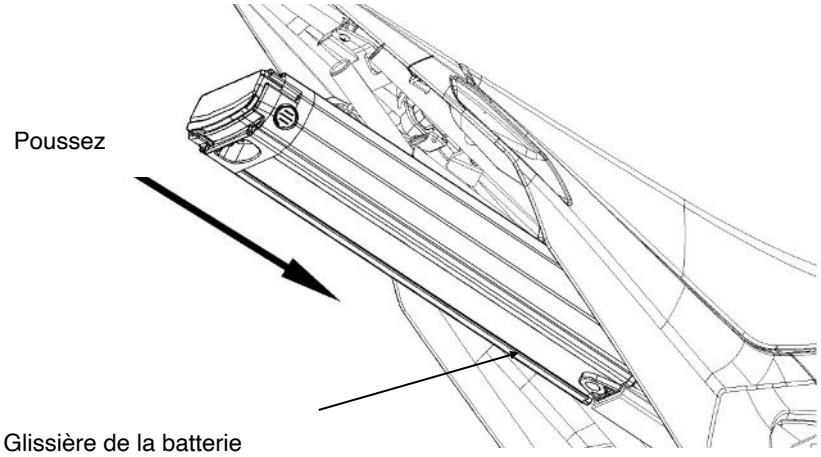

VI-5. Entretien de la batterie

Veuillez vous référer à la documentation du fabricant de la batterie au lithium pour un entretien correct de la batterie. Normalement, la batterie doit être chargée au moins une fois tous les 3 mois si la batterie n'est pas utilisée pendant une longue période. Les batteries endommagées doivent être recyclées ou éliminées d'une manière respectueuse de l'environnement. Ne jetez pas les piles au lithium au feu. La batterie pourrait exploser ou fuir. Ne jetez pas les piles au lithium dans vos poubelles habituelles. Dans la plupart des régions, brûler, enterrer ou mélanger des piles au lithium scellées avec des ordures ménagères est interdit par la loi. Si la batterie est défectueuse, déposez la au recyclage ou chez un revendeur local de batteries.

VII.guide de dépannage

Avant de pouvoir effectuer tout dépannage, une batterie complètement chargée doit être installée et effectuée par un adulte.

Questions	Probable cause	Solution
Le coupe-batterie fonctionne, le véhicule ne fonctionne pas	La batterie n'est pas installée ou n'est pas complètement fixée	Assurez-vous que la batterie est installée et bien en place
	Échec du signal d'accélérateur	Vérifiez que les interrupteurs électriques du véhicule sont allumés, si vous ne parvenez toujours pas, prendre contact avec le revendeur.
	Défaillance du moteur ou du système électrique	
	Le contacteur de frein est activé	Retirez le câble de frein et desserrez la poignée de frein
C'est une conduite lente, une faible puissance de sortie	Le voltage de la batterie est trop faible	Vérifiez que la batterie est complètement chargée
	Batterie endommagée ou usée	Changer la batterie
	Faible pression des pneus	Gonflez le pneu à la pression recommandée
	Mauvais réglage des freins	Ajustez le système de freinage
	Le poids du conducteur / le terrain est trop raide	Nous recommandons moins de 60 kg
Lors de l'utilisation des freins, la course de freinage est trop longue	Les plaquettes de frein sont usées, le niveau de liquide de frein est bas	Contacter votre revendeur pour remplacer les plaquettes de frein et vérifier le liquide de frein
Il y a eu du bruit pendant le trajet	La chaîne est détendue. Ça fait un bruit	Entretien de la chaîne avec de l'huile de graissage
	Interférences d'objet sur la moto	Vérifiez le véhicule

VIII. Garantie et service

Assurez-vous que le produit est exempt de défauts de matériaux et de fabrication à compter de la date d'achat, comme suit :

Ce produit ORCAL bénéficie d'une garantie légale selon la législation en vigueur, à compter de la date de réception de la marchandise (facture d'achat faisant foi).
La garantie s'applique : en cas de vice caché, non conformité, d'usure anormale ou prématurée du produit, dans le respect de l'utilisation normale du produit. Elle est garantie :

- 1 mois suivant la réception du produit pour la partie moteur (composant d'une machine ou pièce détachée achetée séparément)
- 3 mois suivant la réception du produit pour la partie cycle (composant d'une machine ou pièce détachée achetée séparément)

Dans l'hypothèse d'échange, la garantie consiste en l'échange des pièces reconnues défectueuses, à l'exclusion des frais de main d'œuvre, de retour, d'emballage. Nous rappelons cependant que nos services restent ouverts afin de vous apporter un soutien et un conseil en cas de problème, et seront dans la mesure de vous proposer des avantages et des gestes commerciaux après constatation.
La garantie ne s'applique pas :

- en cas de dégradations avancées des produits résultant d'une utilisation anormale (charge, humidité ou chauffage excessif, etc.) ou du fait de l'acheteur (transport, manutention, montage, lorsque ceux-ci ont été effectués par l'acheteur ou un tiers, etc.)
- aux éventuels défauts affectant les produits ou leurs caractéristiques, ainsi que les dommages directs et indirects subis par le client ou par des tiers du fait d'un mauvais montage ou de l'utilisation anormale et non conforme desdits produits à l'usage auquel ils sont normalement destinés.
- aux produits dits consommables : plaquettes, roulements, câbles, gaines plateaux, chaînes, couronnes, pignons, selles, poignées, leviers, repose-pieds, pneus, chambres à air, kits plastiques, huiles …
- Pneus : pression, montage, conditions inappropriées,…
- Suspensions : pression, entretien, nettoyeur haute pression, accumulation de boue, poussière, débris divers,…
- Cadre : utilisation non conforme, compétition, nettoyeur haute pression, entretien roulements et articulations,…
- Roues : utilisation non conforme, nettoyeur haute pression, entretien corps de roue libre, roulements,...
- Périphériques : respect du couple de serrage,…
- Transmission : entretien, lubrification, nettoyage,…
- Freins : purges, contaminations des plaquettes, disques, nettoyeur haute pression,…
- Textile : non-respect des consignes de lavage,…

ORCAL recommande à ses clients de recourir aux services d'un professionnel pour effectuer le montage, l'entretien et la maintenance des produits, plus spécifiquement des véhicules.

La garantie ne couvre pas les pièces ou les accessoires qui ne sont pas des pièces d'origine ORCAL, les pièces accidentées ou endommagées, tout équipement d'origine modifié, mal entretenu ou transporté dans de mauvaises conditions.

Responsabilité du propriétaire :
Le Propriétaire est tenu, selon les termes de cette garantie, de faire fonctionner et d'entretenir sa moto ORCAL, de manière à respecter le Manuel d'Utilisation et, en cas de litige pendant la période de garantie, de ramener la moto avec la facture d'origine à un revendeur ORCAL.

Pour vos archives, conservez votre facture originale avec ce manuel et écrivez le numéro de série ci-dessous.

Numéro de série de la moto :

Numéro de la batterie :

Date d'achat :

Les détails décrits ou illustrés dans ce livret peuvent différer des spécifications réelles du véhicule, les accessoires installés ou la spécification peuvent varier selon le pays. Aucune réclamation ne sera affirmée à la suite de telles divergences.
Le droit de modifier les designs, équipements et accessoires est réservé. Sauf erreur ou omission. Document traduit et édité par la société DIP.

DIP Marseille
Importateur / Concepteur
France © 2022
www.dip.fr